DEBIT DE TUILES EN BOIS :

- TAVAILLONS

- ANCELLES

PRINCIPE :

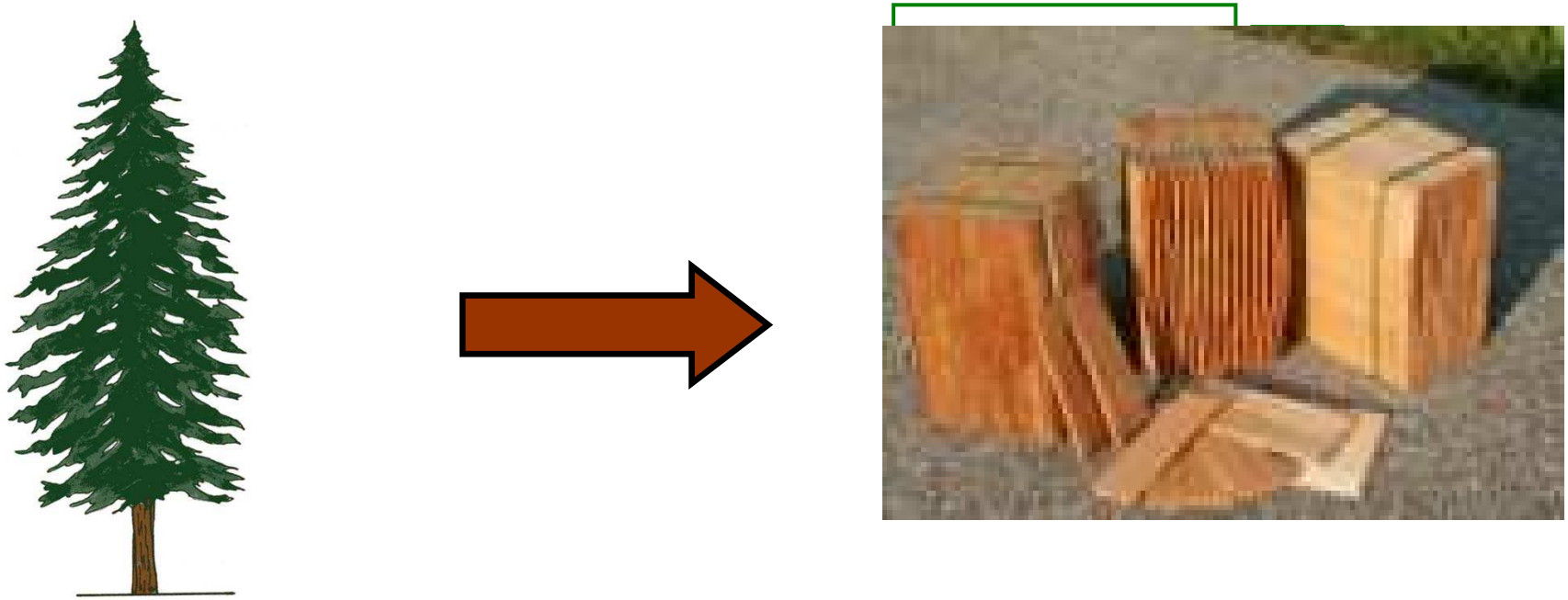

Débiter la grume en planchettes fendues pour éviter de trancher les fibres du bois : (l'eau glisse le long du fil).

DIFFERENTS TYPES

Nom	Longueur mm	Largeur mm	Epaisseur mm	Essence	Provenance
Tavaillons Demi ancelles	200 à 450	60 à 160	6 à 12	Epicéa Mélèze	Productions locales
Ancelles	700 à 800	60 à 250	10 à 25	Epicéa Mélèze	Productions locales
Bardeaux	300 à 600	60 à 200	10 à 15	Châtaignier Epicéa Mélèze	Productions locales
Shakes	450	100 à 250	13	Red Cedar	Importation
Shakes	600	100 à 350	19	Red Cedar	Importation

FIABILITE TENUE DANS LE TEMPS

- Variable :

(20 à 40 ans pour l'épicéa)
plus pour le mélèze.

CONTRAINTES D'EXPLOITATION :

-Essence ; épicéa mélèze, chêne ou châtaigner.

- Par rapport au sapin, l'épicéa se fend mieux, cernes plus petites et régulières <3mm, noeuds subsistants en couronne.

- Arbres de gros diamètre (60 cm) ayant poussé en altitude : à faibles cernes d'accroissement pour une surface plus lisse.

- Arbres de fil les moins vrillés possible et à gauche pour éviter la gauche du tavaillon et qui fende bien.

LES OUTILS DE TAILLE :

- Coins et merlin.
- Fendoir, départoir ou coutre
- Billot, mailloche

- Hachette de couvreur

OBTENTION DES MEULES:

- Découper la grume en meules de longueur rigoureusement exacte de celle des tavaillons à produire.

- Sélectionner la meule entre les couronnes de noeuds.

Réduire le plus possible le défaut angulaire de coupe.

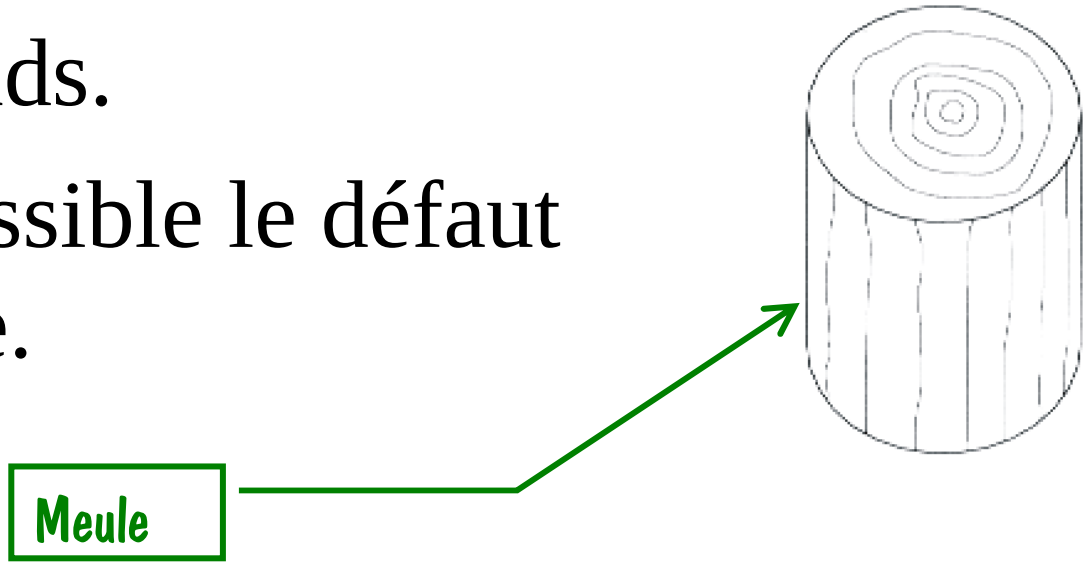

LE MODE OPÉRATOIRE :

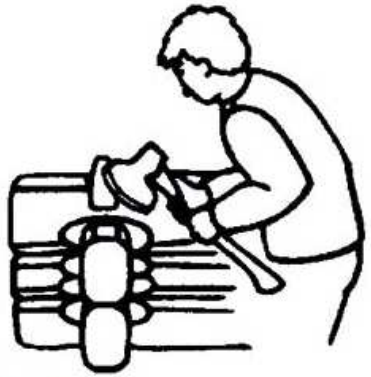

- Fendage en quartiers au coin.

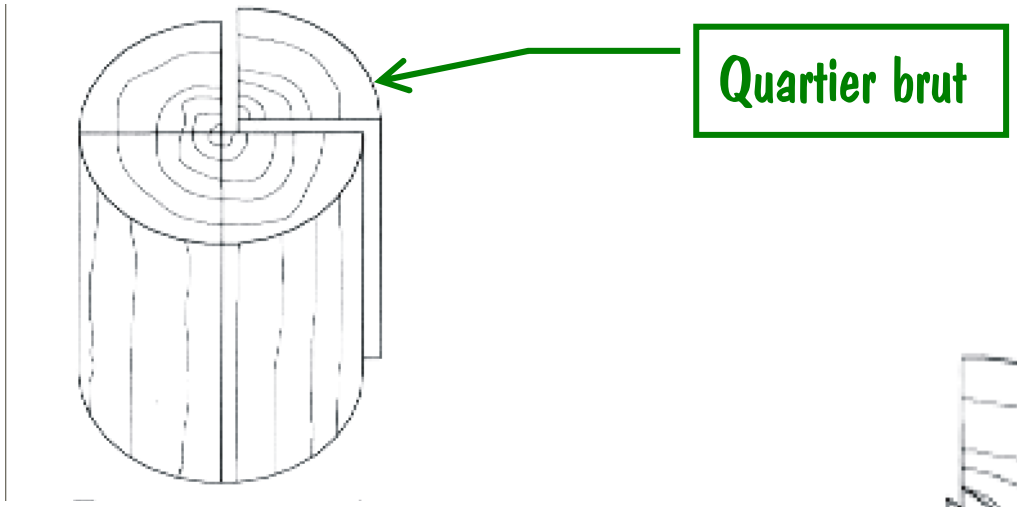

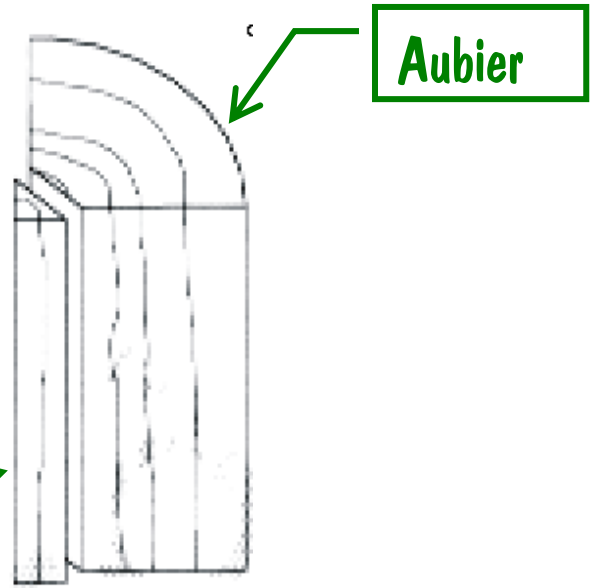

- Purge du coeur et de l'aubier.

Coeur

- Débitage du quartier au fendoir.

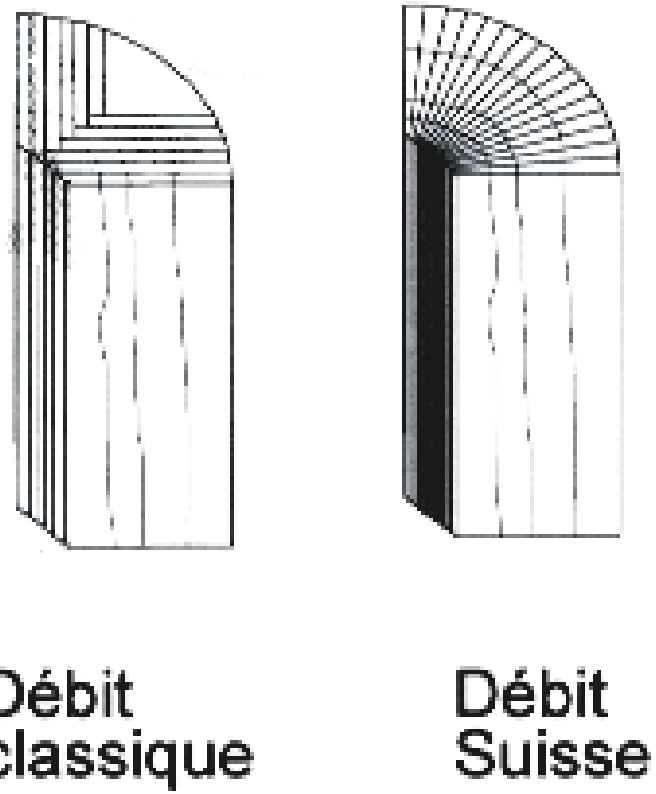

- Dressage des faces latérales à la hachette.

- Réduction du gauche du tavaillon à la hachette.

LA POSE :

- Jeu latéral pour la dilatation.
- Recouvrement de 3 à 4 (La surface exposée aux intempéries s'appelle le pureau).
-.Recouvrement latéral de 30 mm
- Epaisseur doublée aux extrémités

EPILOGUE:

Technique quasiment inexistante dans la région, étant donné que nous ne sommes pas en haute montagne, et que les cultures de céréales pouvaient facilement fournir la chaume.

A l'opposé, en Haute-Savoie et dans les Alpes du Sud, les toitures bois ont toujours existé, les collectivités locales et les acteurs de la filière bois ont fait revivre cette technique en créant un cahier des charges professionnel et en subventionnant ce type de toiture.

FIB 74
FILIÈRE BOIS
Haute-Savoie - Mont-Blanc

.